АКБ 48В 450 Ah 810 кг

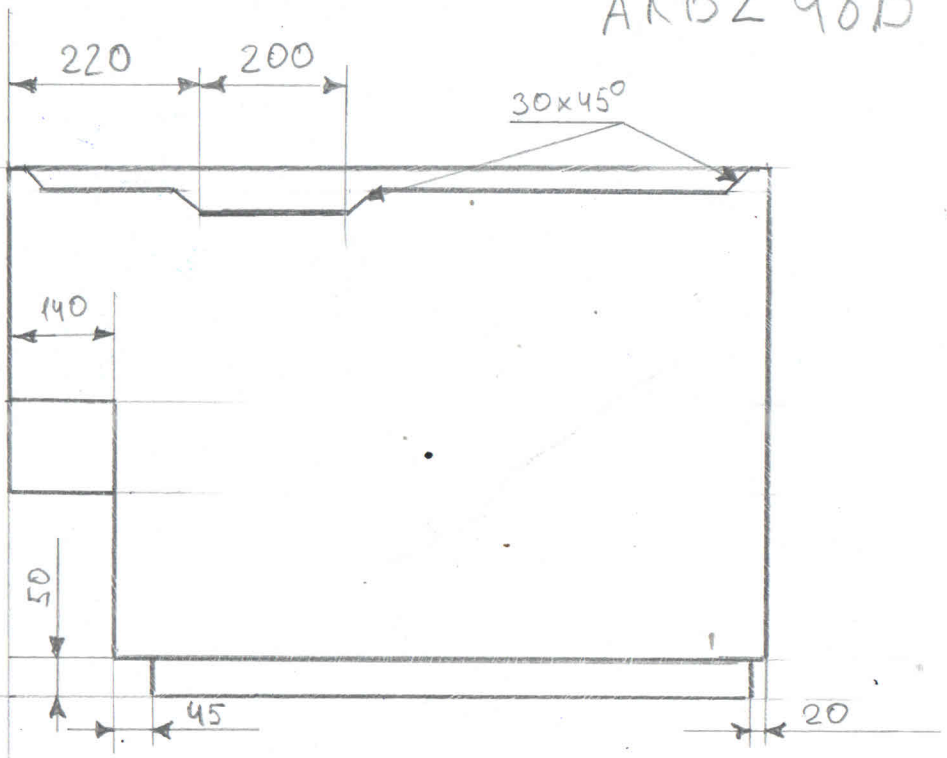

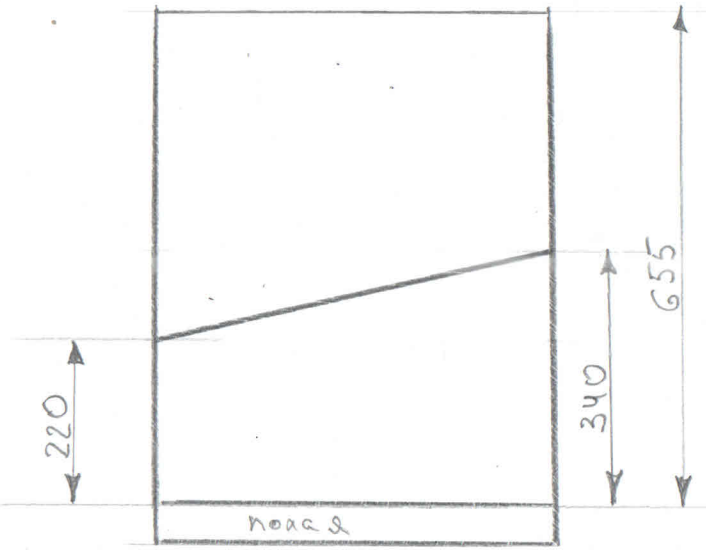

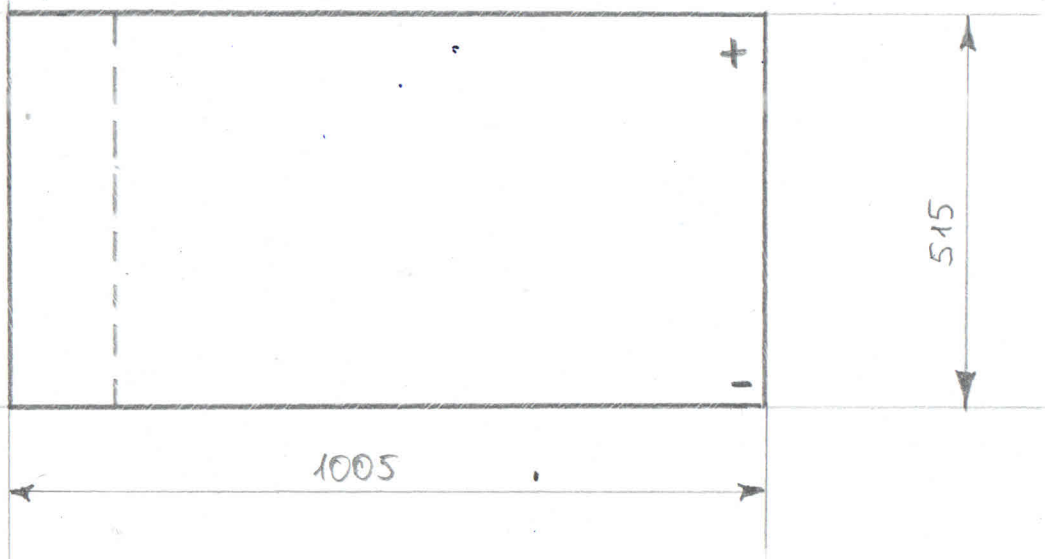

Высота бортов над АКБ 50 мм

Толщина стенок корпуса 5-8 мм

Подставка поддона (с торца) для захвата погрузчиком (вилами)

Кужилев Э.В.

03.04.2023г